Zanella

CATALOGO DE DESPIECE
CECCATO 150
- ESTRUCTURA -

GRUPO FAROLES

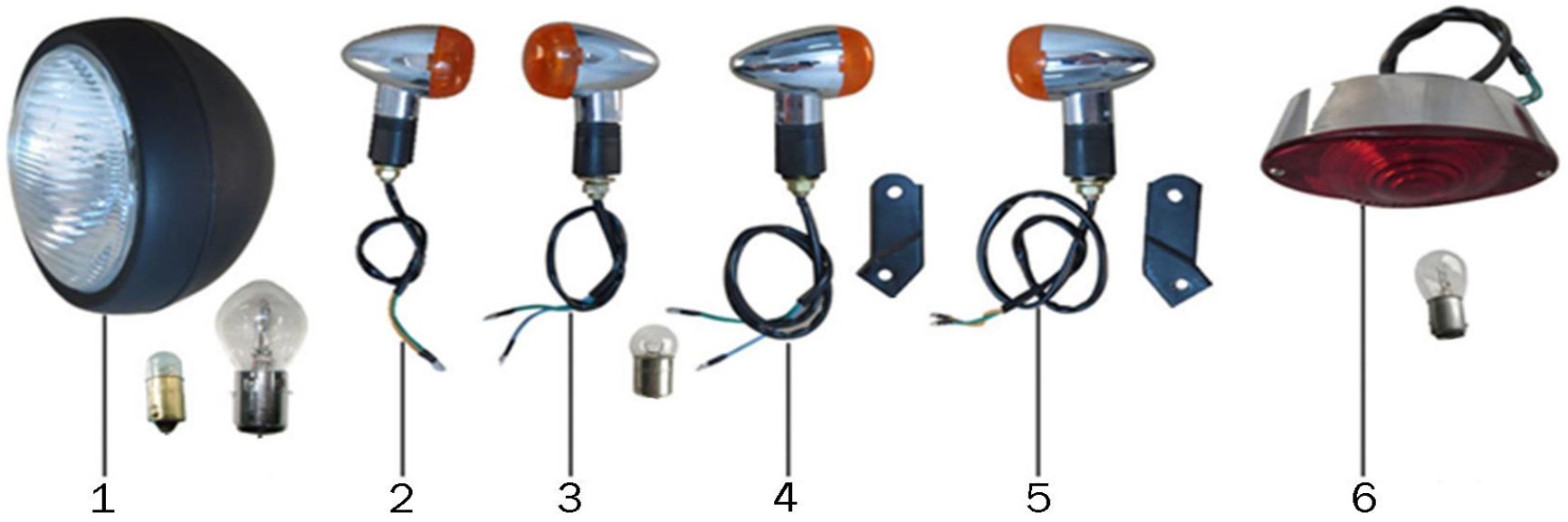

POS.	CODIGO	DESCRIPCION	DESCRIPTION	CANT	OBSERVACIONES	VENDIBLE	PRECIO
1	231-33100	FAROL DELANTERO	Headlight Assy	5			
2	231-33510	GIRO DELANTERO IZQUIERDO	Winker, Front, LH	5			
3	231-33520	GIRO DELANTERO DERECHO	Winker, Front, RH	5			
4	231-33610	GIRO TRASERO IZQUIERDO	Signal Assy.,Left Rear Turn	5			
5	231-33620	GIRO TRASERO DERECHO	Signal Assy.,Right Rear Turn	5			
6	231-33700	FAROL TRASERO	Light Unit,Tail	5			

GRUPO VELOCIMETRO Y CABLES

POS.	CODIGO	DESCRIPCION	DESCRIPTION	CANT	OBSERVACIONES	VENDIBLE	PRECIO
1	231-37000	VELOCIMETRO	Meter Assy	5			
2	231-46700	CABLE VELOCIMETRO	Odometer Cable Comp	3			
3	231-46200	CABLE EMBRAGUE	Clutch Cable	3			
4	231-80000	PROTECTOR CABLE DE EMBRAGUE	Clutch cable bush	3			
5	231-46310	CABLE ACELERADOR	Throttle Cable	3			

GRUPO MANUBRIO Y COMANDOS

POS.	CODIGO	DESCRIPCION	DESCRIPTION	CANT	OBSERVACIONES	VENDIBLE	PRECIO
1	231-47311	PUÑO ACELERADOR	Grip Comp., Throttle	5			
2	231-47611	PALANCA DE EMBRAGUE	Lever Set, Clutch	5			
3	231-57100	ESPEJO DERECHO	Rearview Mirror,RH	10			
4	231-57200	ESPEJO IZQUIERDO	Rearview Mirror LH	10			
5	231-47111	MANUBRIO	Pipe Comp,Steering Handle	1			
6	231-47411	PUÑO IZQUIERDO	Grip, LH	5			
7	231-35100	MANILLAR DERECHO	Handlebar Switch,RH	10			
8	231-35200	MANILLAR IZQUIERDO	Handlebar Switch,LH	10			

GRUPO DIRECCION

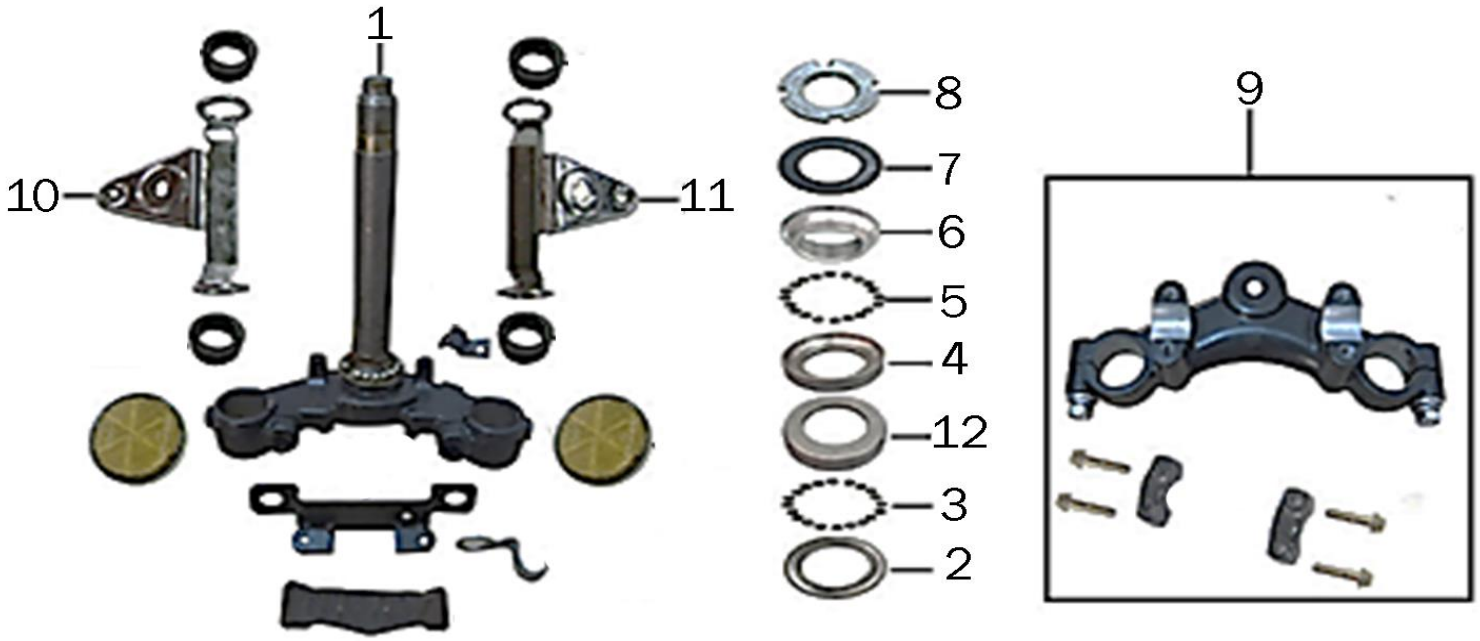

POS.	CODIGO	DESCRIPCION	DESCRIPTION	CANT	OBSERVACIONES	VENDIBLE	PRECIO
1	231-51210	CRUCETA CON CAÑO VELA	Body Set,Steering Stem	0			
2	231-51222	CUBETA INF CAÑO VELA	Bottom Bearing Bottom Ball Race	0			
3	231-51716	CRAPODINA	Steering Stem Bearing Ball	0			
4	231-51712	CUBETA SUPERIOR TUBO GIRO	Top Bearing Bottom Ball Race	0			
5	231-51716	CRAPODINA	Steering Stem Bearing Ball	0			
6	231-51711	CUBETA SUPERIOR CAÑO VELA	Top Bearing Top Ball Race	0			
7	231-51322	ARANDELA CAÑO VELA	Dust Cap,Steering Stem	0			
8	231-51223	TUERCA CAÑO VELA	Adjust Nut,Steering Stem	0			
9	231-51311	CABEZAL	Plate, Connecting Upper	0			
10	231-51441	SOPORTE IZQ FAROL DELANTERO	Headlight Bracket,LH	5			
11	231-51431	SOPORTE DER FAROL DELANTERO	Headlight Bracket,RH	5			
12	231-51235	CUBETA INFERIOR TUBO GIRO	Bottom Bearing Top Ball Race	0			

GRUPO SUSPENSION DELANTERA Y TRASERA

POS.	CODIGO	DESCRIPCION	DESCRIPTION	CANT	OBSERVACIONES	VENDIBLE	PRECIO
1	231-62000	AMORTIGUADOR TRASERO	Rear Shock Absorber Assy	4			
2	231-52400	BARRAL DELNATERO DERECHO	Front Shock Absorber RH	4			
3	231-52500	BARRAL DELANTERO IZQUIERDO	Front Shock Absorber LH	4			

GRUPO ASIENTO Y GUARDABARRO TRASEROS

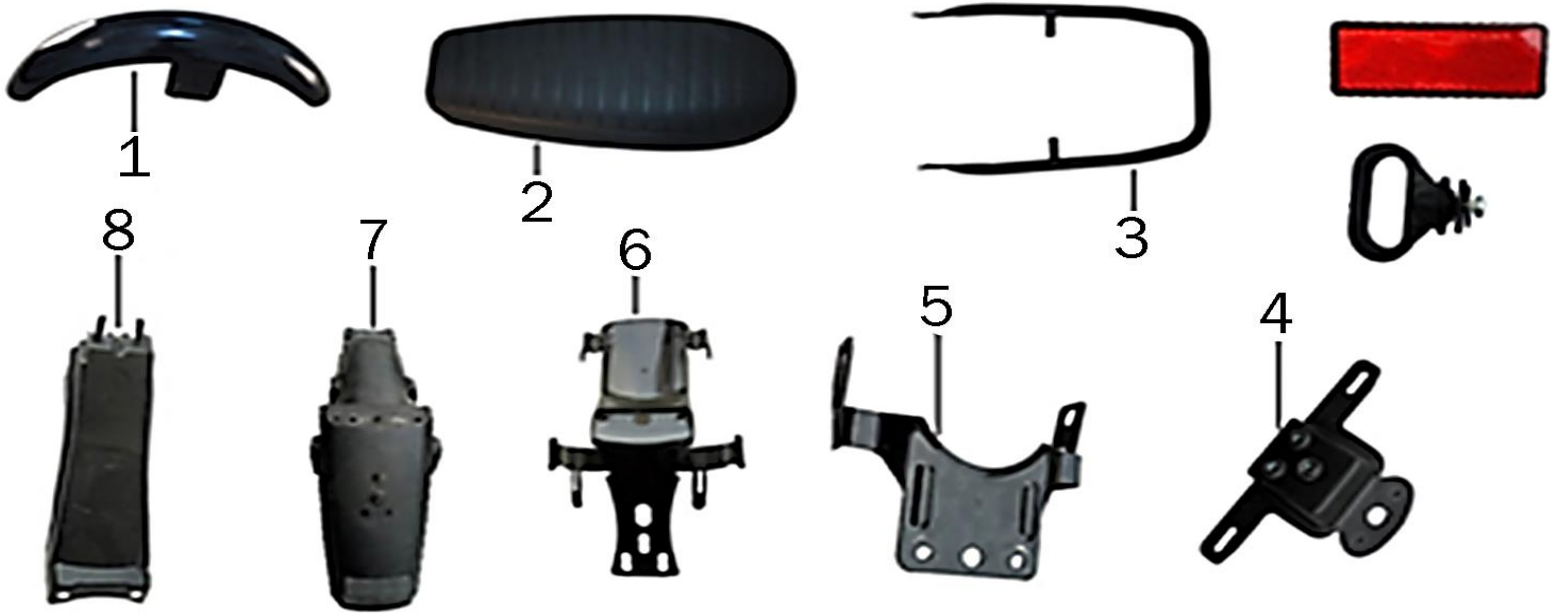

POS.	CODIGO	DESCRIPCION	DESCRIPTION	CANT	OBSERVACIONES	VENDIBLE	PRECIO
1	231-53111RO	GUARDABARRO DELANTERO ROJO	Front Fender RED	5			
1	231-53111AZ	GUARDABARRO DELANTERO AZUL	Front Fender BLUE	5			
1	231-53111VE	GUARDABARRO DELANTERO VERDE	Front Fender GREEN	5			
2	231-44100	ASIENTO	Seat	2			
3	231-80045	MANIJA DE ELEVACION	Rear Carrier Weldment	4			
4	231-63711	SOPORTE PATENTE	Rear light bracket	4			
5	231-63109	SOPORTE INTERIOR GUARDABARRO TRASERO	Rear fender inner bracket	4			
6	231-63110	SOPORTE EXTERIOR GUARDABARRO TRASERO	Rear fender outer bracket	4			
7	231-63111	GUARDABARRO TRASERO PARTE TRASERA	Rear Fender Rear Body	5			
8	231-63112	GUARDABARRO TRASERO PARTE DELANTERA	Rear Fender Front Body	5			

GRUPO POSAPIES Y CABALLETE

POS.	CODIGO	DESCRIPCION	DESCRIPTION	CANT	OBSERVACIONES	VENDIBLE	PRECIO
1	231-42520	CONJUNTO POSAPIE	Rider Footrest Comp.,RH	2			
2	231-80050	GOMA TOPE CABALLETE	Center Stand Rubber	2			
3	231-80055	EJE CABALLETE	Center Stand Shaft	2			
4	231-80060	BULBO DE FRENO TRASERO	Rear Brake Switch	2			
5	231-65400	PEDAL FRENO TRASERO	Rear Brake Pedal	2			
6	231-65521	VARILLA DE FRENO TRASERO	Rear Brake Link Comp	2			
7	231-42100	CABALLETE	Center Stand Comp	2			
8	231-80065	SOSTEN LATERAL	Side Stand	2			
9	231-80070	GOMA POSAPIES	Front footrest rubber	2			

GRUPO TANQUE DE COMBUSTIBLE

POS.	CODIGO	DESCRIPCION	DESCRIPTION	CANT	OBSERVACIONES	VENDIBLE	PRECIO
1	231-80005	KIT DE CERRADURA	Lock Kit	10			
2	231-16910	ROBINETE	Fuel Switch Assy.	4			
3	231-16610RO	TANQUE DE COMBUSTIBLE ROJO	Fuel Tank Comp. RED	10			
3	231-16610AZ	TANQUE DE COMBUSTIBLE AZUL	Fuel Tank Comp. BLUE	10			
3	231-16610VE	TANQUE DE COMBUSTIBLE VERDE	Fuel Tank Comp. GREEN	10			
4	231-80075	GOMA TRASERA TANQUE DE COMBUSTIBLE	Pad,Fuel Tank Cushion	30			
5	231-80080	SOPORTE TAMBOR DE CONTACTO	Ignition Switch Bracket	10			

GRUPO FRENO DELANTERO

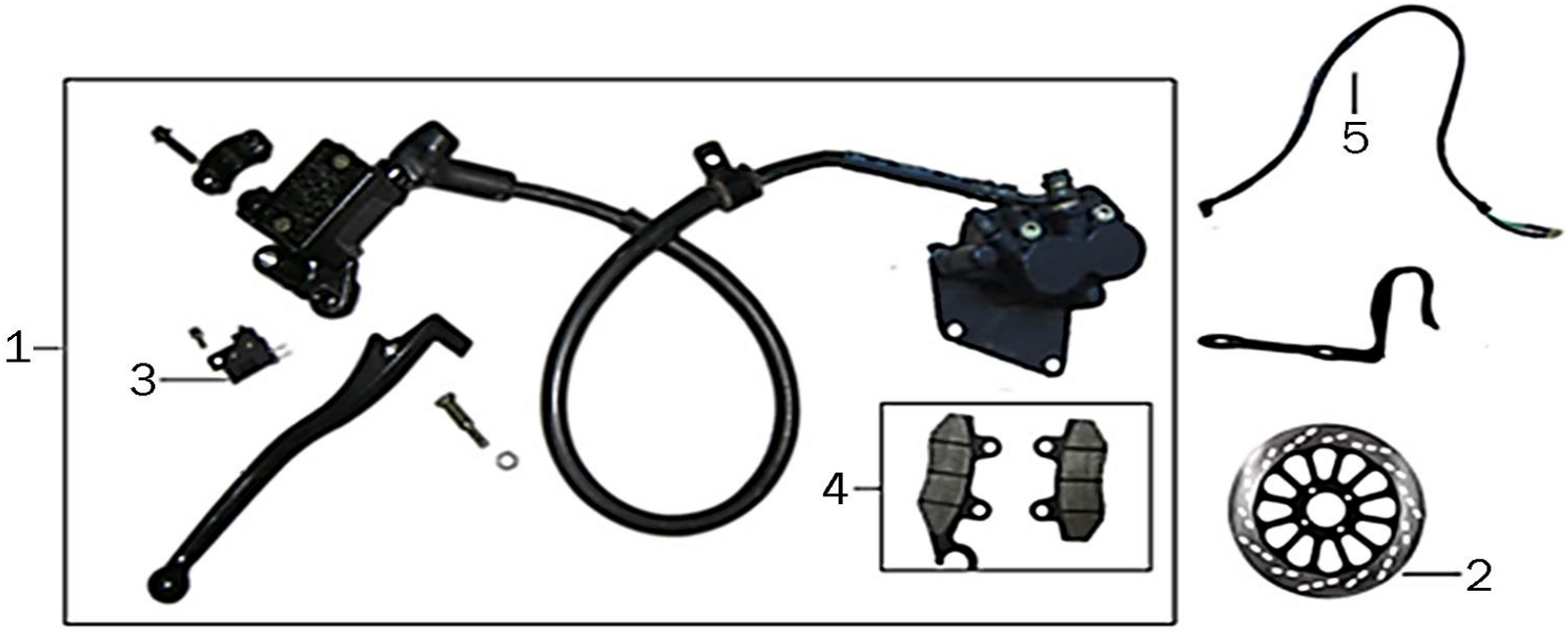

POS.	CODIGO	DESCRIPCION	DESCRIPTION	CANT	OBSERVACIONES	VENDIBLE	PRECIO
1	231-900-17	CONJUNTO FRENO DELANTERO	Front Hydraulic Brake Assy	2			
2	231-56331	DISCO FRENO DELANTERO	Front Brake Disc	2			
3	231-35330	BULBO DE FRENO DELANTERO	Front Brake Switch	2			
4	231-80085	PASTILLA DE FRENO DELANTERA	Front Brake Pad	2			
5	231-80010	CABLE DE BULBO FRENO DELANTERO	Front Brake Switch Cable	2			

F10

GRUPO RUEDA DELANTERA

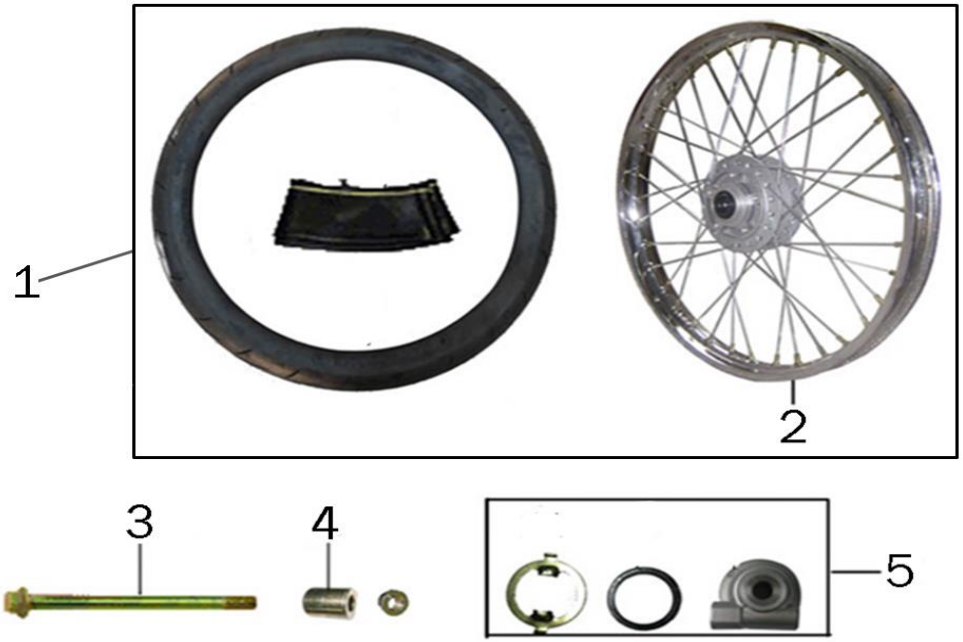

POS.	CODIGO	DESCRIPCION	DESCRIPTION	CANT	OBSERVACIONES	VENDIBLE	PRECIO
1	231-80090	RUEDA DELATERA ARMADA	Front Wheel Comp	0			
2	231-80015	LLANTA DELANTERA	Front Wheel Rim Comp	5			
3	231-80095	EJE RUEDA DELANTERA	Front Tube	2			
4	231-80100	BUJE RUEDA DELANTERA	Front Tyre	2			
5	231-238D055511	REENVIO	Speedometer Gear Box	5			

F11

GRUPO RUEDA TRASERA

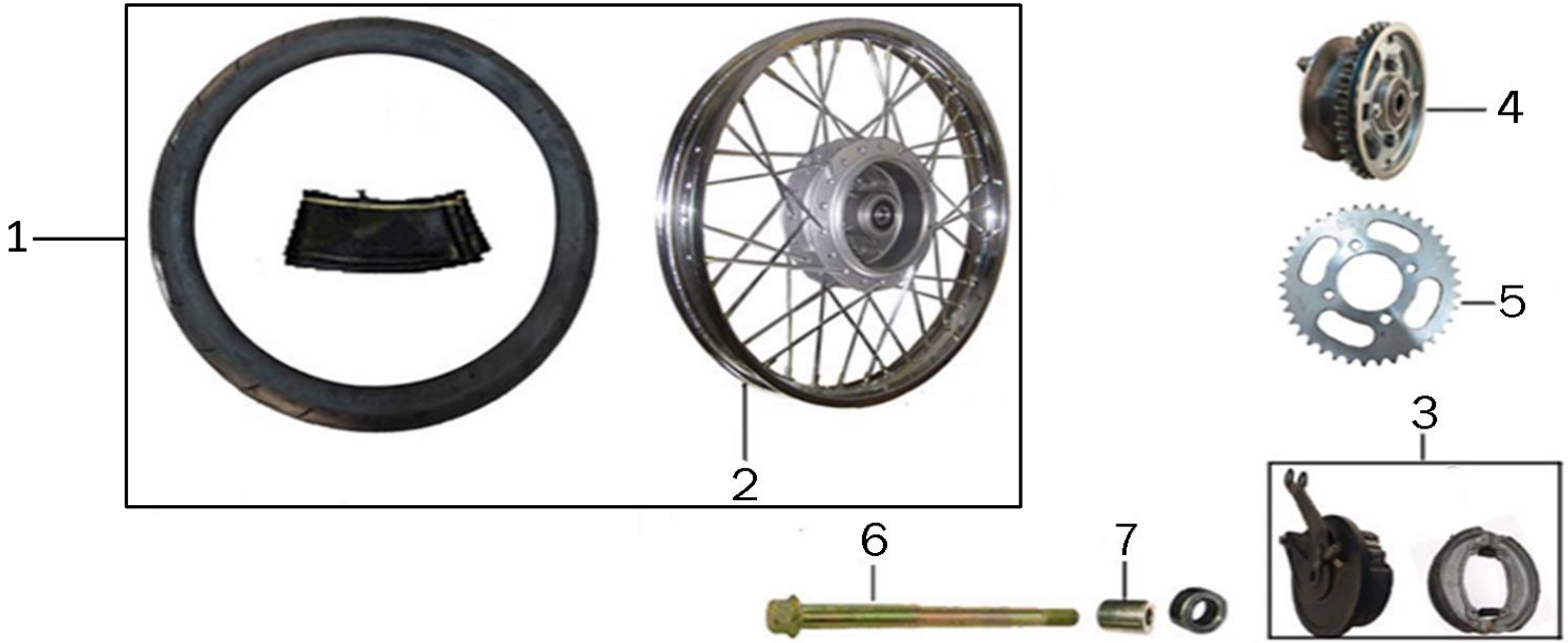

POS.	CODIGO	DESCRIPCION	DESCRIPTION	CANT	OBSERVACIONES	VENDIBLE	PRECIO
1	231-80105	CONJUNTO RUEDA TRASERA	Rear Tyre	0			
2	231-80020	LLANTA TRASERA	Rear Wheel Rim Comp	4			
3	231-80025	TAPA DE MAZA TRASERA CON CINTA DE FRENO	Rear Brake	2			
4	231-80110	CONJUNTO PORTACORONA CON CORONA	Rear Wheel Rim Comp	2			
5	231-80040	CORONA	Sprocket	2			
6	231-80115	EJE RUEDA TRASERA		2			
7	231-80120	BUJE RUEDA TRASERA		2			

GRUPO TAPAS LATERALES

POS.	CODIGO	DESCRIPCION	DESCRIPTION	CANT	OBSERVACIONES	VENDIBLE	PRECIO
1	231-43311RO	COBERTOR DERECHO ROJO	Side Cover,RH RED	10			
1	231-43311AZ	COBERTOR DERECHO AZUL	Side Cover,RH BLUE	10			
1	231-43311VE	COBERTOR DERECHO VERDE	Side Cover,RH GREEN	10			
2	231-43411RO	COBERTOR IZQUIERDO ROJO	Side Cover,LH RED	10			
2	231-43411AZ	COBERTOR IZQUIERDO AZUL	Side Cover,LH BLUE	10			
2	231-43411VE	COBERTOR IZQUIERDO VERDE	Side Cover,LH GREEN	10			

GRUPO BALANCIN

POS.	CODIGO	DESCRIPCION	DESCRIPTION	CANT	OBSERVACIONES	VENDIBLE	PRECIO
1	231-80125	EJE BALANCIN	Rear Fork Shaft	0			
2	231-61100	BALANCIN TRASERO	Rear Fork Weldment	0			
3	231-61215	GUIA CADENA	Chain Guide	0			
4	231-29710	CADENA 106 ESLABONES	Chain 08MC×106	0			
5	231-61311	CUBRE CADENA	Top Chaincase	10			
6	231-61412	TIRA CADENA DERECHO	Chain Adjuster Comp.RH	0			
7	231-61413	TIRA CADENA IZQUIERDO	Chain Adjuster Comp.LH	0			
			Rear Brake Limiting Rod	0			

GRUPO CAÑO DE ESCAPE Y FILTRO DE AIRE

POS.	CODIGO	DESCRIPCION	DESCRIPTION	CANT	OBSERVACIONES	VENDIBLE	PRECIO
1	231-900-5	CAJA FILTRO DE AIRE	Air Cleaner Comp.				
2	231-80130	ELEMENTO FILTRANTE	Element,Air Cleaner				
3	231-80135	CAJA DE HERRAMIENTA	Tool Box				
4	231-80140	KIT DE HERRAMIENTA	Tool Kit				
5	231-18211	JUNTA DE ESCAPE	Gasket,Exhaust Muffler				
6	231-18000	ESCAPE	Exhaust Muffler Comp.	20			

GRUPO INSTALACION ELECTRICA

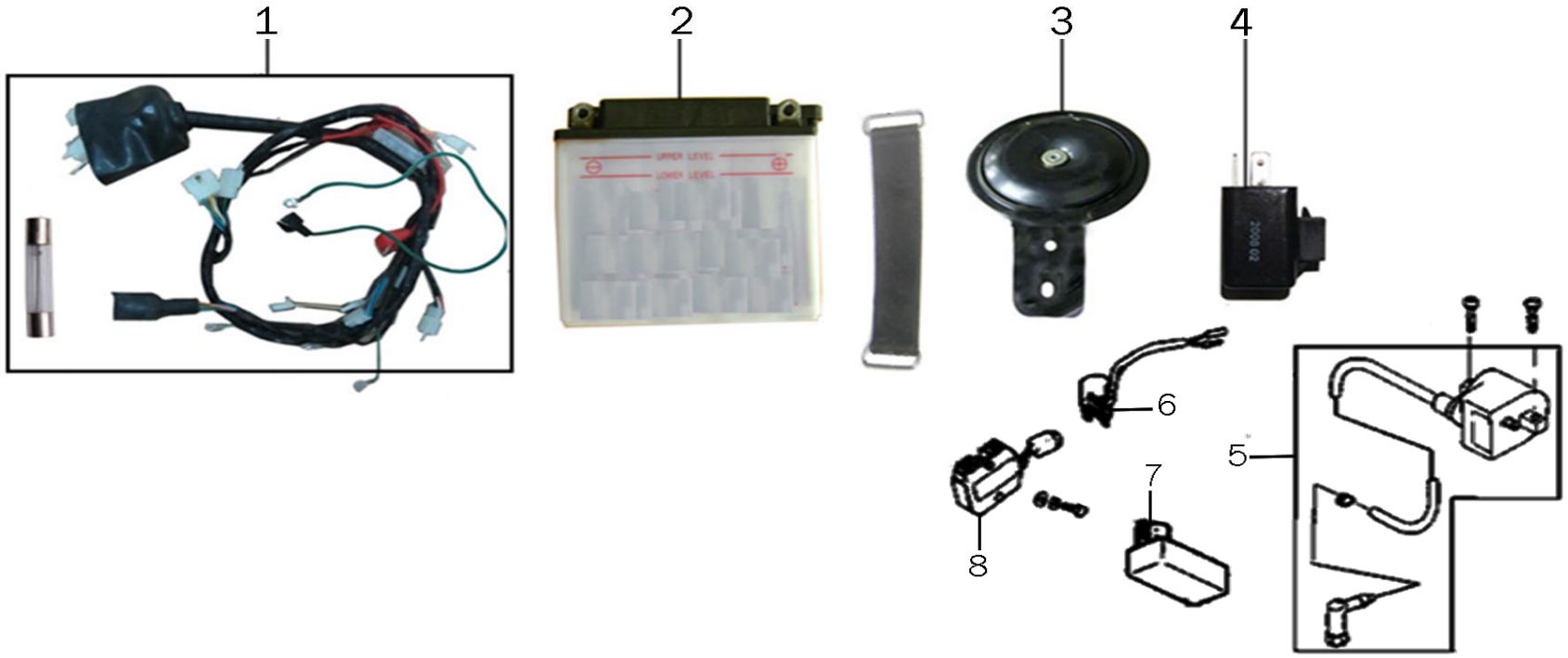

POS.	CODIGO	DESCRIPCION	DESCRIPTION	CANT	OBSERVACIONES	VENDIBLE	PRECIO
1	231-32100	INSTALACION ELECTRICA	Harness,Wire	5			
2	231-10065	BATERIA	Battery Assy.	0			
3	231-80145	BOCINA	Horn Assy.	0			
4	231-38210	DESTELLADOR	Flasher	0			
5	231-80170	BOBINA DE IGNICION	Ignition Coil	0			
6	231-80175	RELAY DE ARRANQUE	Start Relay	0			
7	231-80180	CDI	Ignition Controller	0			
8	231-80185	REGULADOR DE VOLTAJE	Voltage Regulator	0			

GRUPO CUADRO

POS.	CODIGO	DESCRIPCION	DESCRIPTION	CANT	OBSERVACIONES	VENDIBLE	PRECIO
1	231-80150	CUADRO	Body Comp.,Frame	1			
2	231-80155	SOPORTE MOTOR INFERIOR	Engine Front Suspension Plate	1			
3	231-80160	SOPORTE SUPERIOR MOTOR	Plate,Upper Engine Hanger	2			
4	231-80165	PEDALIN APOYA PIE TRASERO DERECHO	Step,Right Pillion	1			
5	231-42510	CONJUNTO APOYA PIE TRASERO IZQUIERDO	Step Assy.,Right Pillion	1			
6	231-42500	PEDALIN APOYA PIE TRASERO IZQUIERDO	Step,Left Pillion	1			
7	231-42610	CONJUNTO APOYA PIE TRASERO DERECHO	Step Assy.,Left Pillion	1			